小型自動床洗浄機 イートレール

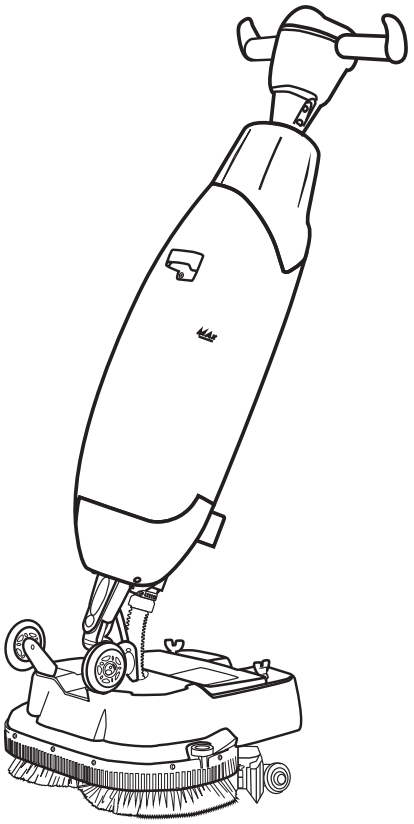

取扱説明書

保証書付

もくじ

安全上の注意 ・・・・・・・・・・・・・・・・・・・・2・4
各部名称 ・・・・・・・・・・・・・・・・・・・・・・ 5-6
準備・・・・・・・・・・・・・・・・・・・・・・・・・・・・7
バッテリー ・・・・・・・・・・・・・・・・・・・・・・・8
使いかた ・・・・・・・・・・・・・・・・・・・・・・ 9・11
移動・運搬・・・・・・・・・・・・・・・・・・・・・・・・12
メンテナンス・・・・・・・・・・・・・・・・・・・・13・14
仕様・・・・・・・・・・・・・・・・・・・・・・・・・・・15
故障かな?と思ったら ・・・・・・・・・・・・・・・・16
保証とアフターサービス ・・・・・・・・・・・・・・17
保証書

この度はイートレールをご購入いただき誠に有難うございます。

●この取扱説明書をよくお読みになり正しくお使いください。

●使用する前に「安全上の注意」を必ずお読みください。

●この取扱説明書はお使いになる方がいつでも見ることができるよう大切に保管してください。

※取扱説明書中の画像やイラストはイメージであり実際の機械と異なる場合がございます。

WEGO

安全上の注意

使用する方やほかの人々への危害や物的損害（本体および付属品を含む）を防ぐために必ずお守りいただきたいことを説明しています。本品を使用する前に、必ず全ての項目をご確認ください。

■ 誤った使いかたをした際に生じる危害や損害の程度を区分して説明しています。

⚠警告 人が死亡、または重傷を負う可能性があるもの。	⚠注意 人が重傷を負う、または物的損害が生じる可能性があるもの。

■ お守りいただく内容を次の図記号で説明しています。

この行為は、禁止されています。	この行為を、必ず実行してください。

●イートレール本体

⚠警告

故障や異常があるときは使用しない
感電、発火、さらなる故障の原因になります。

引火性の高いものや暖房器具の近くで使用／保管しない
爆発や発火の原因になります。

濡れた手で触らない
感電の原因になります。

浴室などの多湿な場所や濡れる場所に保管しない、濡れる場所で使用しない
感電や発火の原因になります。

分解・修理・改造・改変をしない
発火、発熱、感電、けがの原因になります。

水洗いしない、濡らさない
感電や発火の原因になります。
※お手入れについては、「お手入れ」(P.8)をご覧ください。

⚠注意

子供の手の届かないところに保管する
けがの原因や、器物破損の原因になります。

使用前に本体裏面に異物が付着していないか確認する
清掃面を傷つける原因になります。

本体を持ち運ぶときはスイッチをオフにして、ハンドルをしっかりと持つ
誤動作によるけがや故障、器物破損の原因になります。

ブラシ、パッドを取り付けずに本製品を使用しない
清掃面を傷つける原因になります。

有機溶剤（ベンジン、シンナー アルコールなど）を使用しない
故障の原因になります。

本体にシールやテープを貼らない
故障の原因になります。

安全上の注意

●バッテリー・充電器

⚠警告



純正の充電器とバッテリーを使用する
発火、発熱、破裂、液漏れの原因になります。



子どもの手の届かないところに保管する
けがの原因になります。



バッテリーや充電アダプターの端子部を
金属などで接続しない
発火、発熱、破裂、液漏れの原因になります。



雷が鳴ったら、電源プラグに触らない
感電や発火の原因になります。



故障や異常があるときは使用しない
感電、発火、さらなる故障の原因になります。



充電直後は、バッテリーや充電アダプター
の端子部に触れない
やけどの原因になります。



引火性の高いものや暖房器具の近くで
使用／保管しない
爆発や発火の原因になります。



浴室などの多湿な場所や濡れる場所に
保管しない、濡れる場所で使用しない
感電や発火の原因になります。



バッテリーを充電器に装着したまま
放置しない
感電・発火の原因になります。
充電器の電源プラグをコンセントから抜き
充電器からバッテリーを取り外してください。



家庭用のコンセント(交流100V)で使用する
火災の原因になります。



バッテリーを火中に投じない
加熱しない液漏れや爆発の原因になります。



電源プラグを抜くときは、コードを
引っ張らない
感電や発火の原因になります。



液漏れしたバッテリーを使用しない
発火、発熱、破裂の原因になります。



バッテリーや充電アダプターを
破損しない
無理に曲げる、引っ張る、重い物を載せる
などにより破損すると、感電や発火の原因
になります。



バッテリーや充電アダプターを本製品
以外のものに使用しない
発火、発熱、破裂、液漏れの原因になります。



分解・修理・改造・改変をしない
発火、発熱、破裂、液漏れの原因になります。



水洗いしない、濡らさない
感電や発火の原因になります。



液漏れしたときは、素手で触らない
液が目に入ったときは、きれいな水でよく洗い
ただちに医師に相談してください。液が身体や
衣服に付いたときは、水でよく洗い流してくだ
さい。

安全上の注意

●バッテリー・充電器

⚠注意

機器の使用時間が短くなった時は
新しい専用バッテリーに取替える
専用バッテリーは1500回充電可能な高性能
リン酸鉄リチウム電池ですが、機器の使用時間が
短くなった時は新しい専用バッテリーとお取り替
えください。

使用後は本体の主電源を切る
バッテリーの寿命を縮める原因になるため
使用後は必ず本体のスイッチをオフにしてください。

使用済みのバッテリーの廃棄は
地方自治体の法令に従って廃棄してください。

バッテリーが過熱している
ときは使用しない
充電中に、バッテリーや充電器が熱くなる
ことがあります。そのようなときは、充分に
冷めるまで待ってから使用してください。

次の行為は、バッテリー破損の
原因になります
・落下などにより強い衝撃を与える
・直射日光が当たる場所や、高温の場所に
バッテリーを装着した本体を放置する

⚠保管上の注意

ショートする危険があるため、バッテリーは
金属物と一緒に保管しないでください。

長期間使用しない場合は、バッテリーを
本機から取り外してください。
長期でない場合も、バッテリーを本機から
取り外した状態で保管することをお勧めします。

バッテリーを高温(40℃以上)や多湿になる場所に
保管しないでください。20℃以下で湿度が低い
場所で保管をしてください。

1ヶ月以上使用しない場合は必ず充電してください。
半年以上充電せずに放置するとバッテリーは
使えなくなる可能性があります。

Li-ion

リサイクルにご協力ください。使用済みのバッテリーは貴重な資源です。
廃棄しないで充電式電池リサイクル協力店へご持参ください。

各部名称

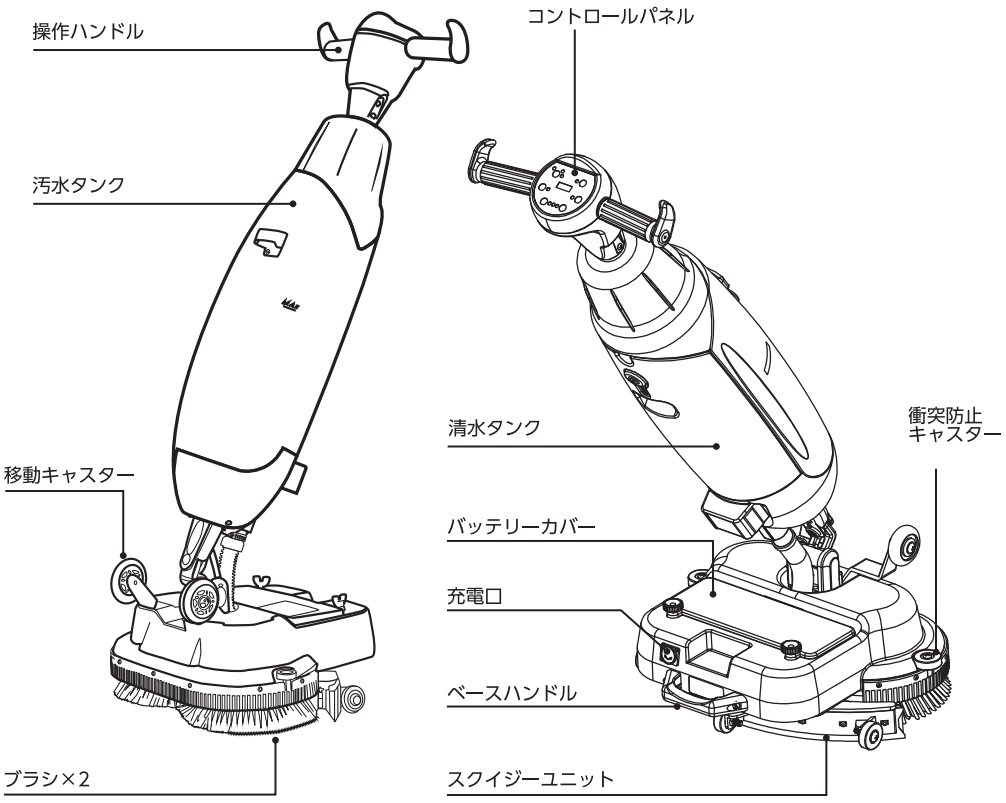

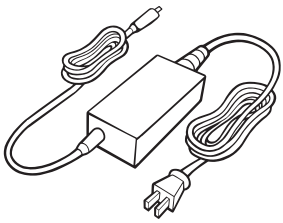

充電アダプター

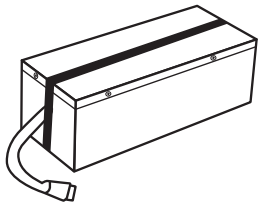

バッテリー

各部名称

コントロールパネル

① メイン電源

緊急停止スイッチの役割にもなります。
「ON」「OFF」スイッチです。

② バキューム

汚水回収作業をするときの
「ON」「OFF」スイッチです。
※「ON」のときに運転ランプが
点灯します。

③ ブラシ回転速度調節（マイナス）

ブラシの回転数を下げます。



③ ブラシ回転速度調節（プラス）

ブラシの回転数を上げます。

④ 静水ポンプ

塗布作業をするときの
「ON」「OFF」スイッチです。
※「ON」のときに運転ランプが
点灯します。

⑥ バッテリー残量表示

バッテリー残量を表示します。

⑤ ブラシ

ブラシが回転、洗浄作業を
するときの「ON」「OFF」
スイッチです。
※「ON」のときに運転ランプが
点灯します。

準備

製品の開梱

適切な位置に梱包箱を設置し、十分なスペースを確保してください。
カッターで上部の開口部を切り裂きます。イートレール本体の箱出しは 2 名での作業をおすすめします。
一人は操作ハンドル、もう一人はベース部を持って取り出してください。



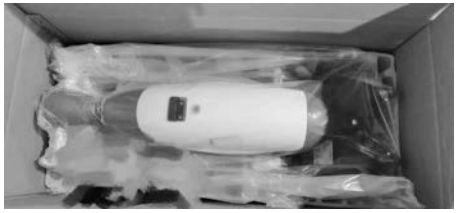

付属品の確認

右記 付属品が同梱されているかご確認ください。

イートレール本体 + バッテリー
充電アダプター
取扱説明書 / 保証書

「作動状態」に設定

しゃがみ、片方の手で操作ハンドルを押さえ、もう一方の手でベースハンドルを握ります。
ブラシ部を床に向かってゆっくり置いてください。
壁に近い位置で設定することをお勧めします。転倒した際、壁にかたむき本体転倒防止に繋がります。









バッテリー

バッテリーの充電方法

イートレールをはじめてご使用する際にバッテリーを充電する必要があります。
開梱時はバッテリーのコネクターが外れています。バッテリーカバーを開け、接続してください。



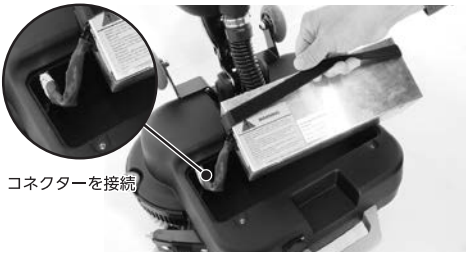

本体にバッテリーを取り付けた状態で充電

1. 本体側とバッテリー側の充電コネクターを接続します。

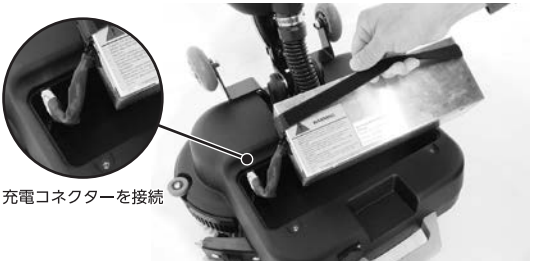

2. 充電アダプターの電源コードをコンセントに差し込んでください。

3. 充電アダプターを本体の充電口へ接続します。

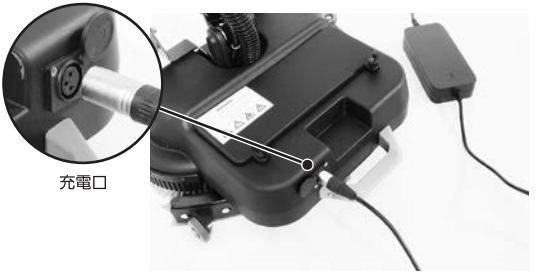

【ランプの表示】

赤ランプ　充電中

緑ランプ　充電完了

充電中は充電表示ランプが「赤色」に点灯します。
充電が完了すると「赤色」から「緑色」変わります。



使い方

ブラシ・パッドの着脱

ブラシ、パッドの取り付けが可能です。



ブラシ

ブラシと取り付けベースが
一体になっています。



ブラシ（一体型）

パッド

取り付けベースの上に
パッドを張り付けて使用します。

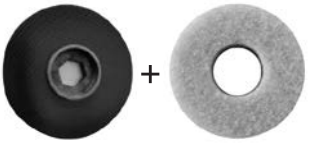

取り付けベース（別売品）　パッド（別売品）



マグネット固定式で簡単着脱

1. イートレールを待機状態に設定します。(P12参照)
2. ブラシ・パッド側の凹部と本体側の凸部を合わせます。
3. 水平に挿入すると、磁気の力で固定されます。

清水・汚水タンクの着脱

片方の手で本体を固定し
もう一方の手でタンクを手前に引くと外れます。





使い方

スクイジー

スクイジーは装着されています。
折れやネジが外れていないかを確認してください。

汚水パイプがしっかり接続されているか
確認してください。

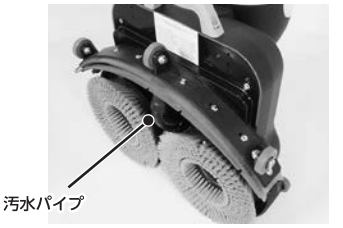

清水タンクの充填

清水タンクに汚れが入ることを回避するため
水道またはホースからのきれいな水をタンクへ直接充填してください。
必要に応じて洗浄剤を添加してください。

> ⚠ 注意
> 発泡の洗浄剤は使用しないでください。



「作動状態」に設定

しゃがみ、片方の手で操作ハンドルを押さえ
もう一方の手でベースハンドルを握ります。
ブラシ部を床に向かってゆっくり置いてください。
(P7 参照)





各スイッチの操作手順

1. メイン電源を「ON」にし、バッテリーの残量を確認してください。
2. 清水ポンプを「ON」にします。
3. バキュームを「ON」にします。
4. ブラシを「ON」にします。
5. ブラシ回転速度を調整します。



使い方

洗浄作業

操作ハンドルを両手で握り、押すと、前進します。
ヘッドが360°回転するため、滑らかな動きが可能です。



> ⚠ 注意
> 45 度以下の角度でイートレールを使用しないでください。
> 汚水が真空モーターへ流入する恐れがあります。



イートレールは壁付近まで洗浄できるように設計されています。
エッジを壁に対して斜めに近づけ、壁に沿ってお進みください。

作業完了後

作業完了時は以下のステップでイートレールを操作してください。



各スイッチの操作手順

1. 清水ポンプを「OFF」にします。
2. ブラシを「OFF」にします。(継続運転で約1m前進した後)
3. バキュームを「OFF」にします。(10秒以上継続運転後)
4. メイン電源を「OFF」にします。

タンクを空にする

清水タンクを空にしてください。(残液を捨てるか元のタンクへ戻してください。)
汚水タンクを清掃してください。

バッテリーを充電



イートレールを安全な収納場所へ移動し、本体へ充電してください。

本体からバッテリーを外した状態で充電する場合
ネジを回し、バッテリーカバーを開けます。
充電ケーブルを外しバッテリーを取り出し、充電してください。

移動・運搬

「待機状態」に設定

しゃがみ、片方の手で操作ハンドルを押さえながら、ベースハンドルを握ります。
ベース部が静止位置に収まるまで、ゆっくりと持ち上げます。
壁に近い位置で設定することをお勧めします。転倒した際、壁にかたむき本体転倒防止に繋がります。









移動

移動キャスターをしっかりと床に設置させます。
操作ハンドル握り、本体を引っ張るとスムーズに移動できます。



メンテナンス

保管・収納

- 保管・収納の際は「待機状態」に設定してください。(P12 参照)
- 長期間使用しない場合は、バッテリーを本機から取り外してください。
  長期でない場合も、バッテリーを本機から取り外した状態で保管することをお勧めします。
- 1 ヶ月以上使用しない場合はバッテリーを必ず充電してください。半年以上充電せずに放置すると使えなくなる可能性があります。

お手入れ

> ⚠ 注意
> 汚水タンクを清掃する時は濾過フィルターを外さないでください。圧力のある水を直接フィルターにかけないでください。

使用後(毎回)

- 静水・汚水タンクを取り外し、清掃してください。
- ブラシを清掃、点検してください。
- スクイジー、吸引口を清掃、点検してください。
- 必要に応じてバッテリーを充電してください。

毎週

- 清水・汚水タンクの本体接続部の清掃、ジョイント部の水漏れはないかを確認してください。
- ブラシの清掃、摩耗状況を確認してください。
- スクイジーの緩みや破損はないかを確認してください。

メンテナンス

汚水タンクのメンテナンス

汚水タンクを取り外し、繰り返しタンク内部の沈殿物を洗い流してください。
タンク表面の水分を拭き取り、乾燥させた状態で、本体へセットし保管してください。

スクイジーワイパーの交換

スクイジーは汚水を吸引口へ集約する役割をしています。長期間使用すると摩耗し
きれいに回収できなくなります。その際は新しいスクイジーに交換してください。

❶ スクイジーワイパーの取り外し方

1. 本体を待機状態にし、スクイジーユニットを取り外します。

2.ゴムワイパー固定用ナットとワッシャー8個を取り外し、内側固定用ストリップと内側ゴムワイパーを
スクイジーユニットから取り外します。

3.ゴムワイパー固定用8本のボルトを取り外し、外側固定用ストリップと外側ゴムワイパーを
スクイジーユニットから取り外します。

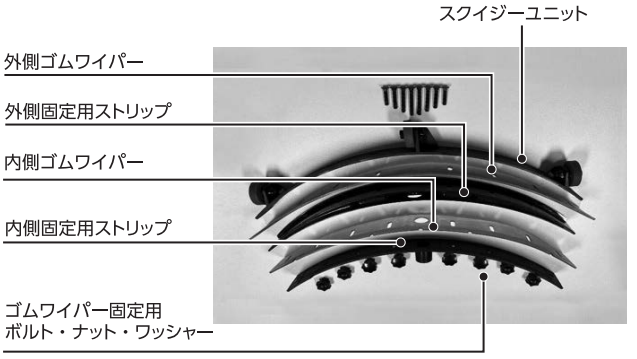



❷ スクイジーワイパーの取り付け方

1.ワイパー、ストリップの順に、新しい外側ゴムワイパーと外側固定用ストリップを
スクイジーユニットにセットし、8本のボルトを取り付けます。

2.ワイパー、ストリップの順に、新しい内側ゴムワイパーと内側固定用ストリップを
スクイジーユニットにセットします。ボルトに合わせ、ワッシャーをいれ、8つのナットでしっかり締めます。

仕様

イートレール本体

本体サイズ	W525×D380×H1155㎜
本体重量	18.5Kg（バッテリー含む）
洗浄幅	430mm
清掃能力	1200 ㎡/h
スキージ幅	450mm
洗剤タンク容量	2.5L
汚水タンク容量	4 L
ブラシ	8インチ×2
ブラシ回転数	最大 350rpm/ 分
ブラシ圧	8Kg
ブラシモーター	300W（ブラシレス）
バキュムモーター	150W（ブラシレス）
騒音レベル	65-73dB

バッテリー

バッテリータイプ	リチウムイオン
電圧	36V
容量	8000mAh
稼働時間	60～90分

充電アダプター

入力	AC100-240V 50/60Hz 2.5A
出力	DC42V 4A
充電時間	約3時間

故障かな?と思ったら

症状	原因	対処方法
電源が入らない	バッテリーが充電されていない。	バッテリーを充電してください。
	バッテリーが正しく接続されていない。	バッテリーが確実に接続されて いるか確認してください。
静水が出ない 水の流れがない	静水ポンプのスイッチが「OFF」に なっている。	コントロールパネルのスイッチを 「ON」にしてください。
	メイン電源のスイッチが「OFF」に なっている。	
	清水タンクに水・洗浄液が入ってない。	タンクに水・洗浄液を充填する。
	清水タンクが正しく設置されてない。	正しく設置してください。
	水道パイプが詰まっている。	清水タンクに汚物がなく、フィルターが 清潔であることを確認してください。
	フィルターが詰まっている。	清掃してください。
汚水の回収できない	スキージの開口部が傷んでいる。	パイプを取り外し、スキージ開口部を 清掃してください。
	スキージが摩耗している。	スキージを交換してください。
	フィルターが詰まっている。	フォームフィルターを確認し、必要に 応じて清掃してください。
	真空ホースが詰まっている。	閉塞の確認と除去をしてください。
	真空モーターが動作していない。	点検・修理をご相談ください。
水漏れする	タンクが正しく取付けされていない。	流体タンクを点検し 正しく取り付けをしてください。
	ホースに裂け目がある。	ホースの交換してください。
バッテリーが充電されない	バッテリーの寿命で切れている。	バッテリーを交換してください。

保証とアフターサービス

お問い合わせの前に、本取扱説明書の下記ページを今一度お読みください。

→「使いかた」(P9-P11)
→「故障かな?と思ったら」(P16)

修理の依頼、製品についてのお問い合わせ、交換が必要な付属品・補修部品などのお求めは
お買い上げ販売店、またはWEGO株式会社までお願い致します。

以下は、交換が必要な付属品です。交換時期になったら、新しいものに交換してください。

商品名	交換時期の目安
ブラシ	ブラシが傷んできたとき
スクイジー	摩耗で水分が残る場合
バッテリー	バッテリー稼働時間が著しく短くなったとき

連絡先

WEGO株式会社
〒210-0869　神奈川県川崎市川崎区東扇島7-1ロジポート川崎ベイ3-3120
TEL:044-223-6391　FAX:044-223-6392

【保証書】

本書は、ご購入日から下記期間内に故障が発生した場合に、下記の保証規定により無料修理を行うことをお約束するものです。

商品名	イートレール		
シリアルNo.			
ご購入日	年　　月　　日	保証期間	ご購入日より1年間
貴社名		ご担当者名	
納入先名	様		
納品先住所	〒 TEL（　　）　　ー		

販売店名 TEL（　　）　　ー

保証規定

お買い上げいただいた製品に万一不具合が生じた場合には、この保証規定に従い補償いたします。
この保証書によって保証書を発行している者（保証責任者）およびそれ以外の事業者に対するお客さまの法律上の権利を制限するものではありません。

■ 保証の内容
ご購入いただいた製品を構成する純正部品に材料または製造上の不具合が起きた場合、これを無料修理いたします。
（この無料修理を保証修理といいます。）
保証修理は部品の交換あるいは補修により行います。また、取り外した不具合部品は弊社所有といたします。

■ 保証できない事項
● 次に示すものに起因すると判定される故障は保証修理いたしません。

・取扱説明書の指示に反する使用 ・保守整備の不備または間違い（日常点検をしていない場合）
・弊社が提示している仕様の限界を超える使用（例：電力異常による損傷、凍結させた場合の損傷 など）
・弊社が認めていない改造・純正部品以外の使用・ご使用者の不注意によるケガおよび故障

● 次に示すものの費用は負担いたしません

・清掃、点検、調整、定期点検整備、補償修理以外で使用した部品、輸送費、出張費用 など
・この保証書に示す条件以外の費用補修など・本機を使用できなかったことによる不便さおよび損失など（休業損失、商業損失など）
・正しく操作をせずにケガを負った場合

■ 保証の適用
この保証は本保証書を提示した場合に適用されます。日本国内で使用される弊社製品のみに適用いたします。
海外へ持ち出す場合は、その時点で保証が抹消されます。

●本書の再発行は行いませんので紛失しないように大切に保管してください。●取扱説明書は紛失しないよう保管してください。
●ご不明な点がございましたらお買い上げ販売店または大一産業株式会社までご連絡ください。